エアーフロー改善ファンユニット

サーバー室（床下循環冷却環境）において冷房能力のある空調設備の環境下でも機器の熱量に対する十分な風量（熱交換）が不足している場合にヒートスポット（熱溜り）が発生（特にラックの上部）機器内の異常加熱状態になる可能性があります。ニッセツの床吹き出しファンユニットは、その様な対策の一つに床下の冷気を強制的に床上に吹上げ、既設空調環境のエアーフローの改善を図る事でシステムの安定稼動をサポート致します。

ラック上部の熱溜まりイメージ

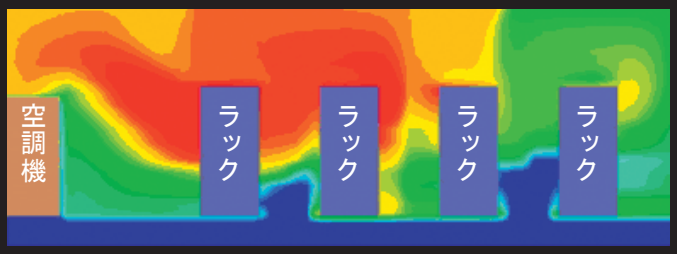

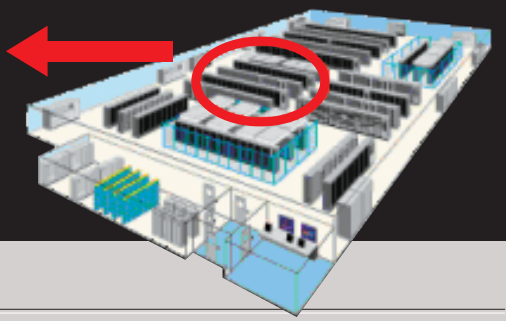

様々なパネルサイズに対応させており風量も2種類あります

床下の高さに対しては、パネル仕上がり面より最低収納高さは、220mm以上必要です。
他に支柱に固定可能なタイプやグレーチングを既存のまま取付け可能なタイプも有ります。

パネル（600mm×600mm）用

パネル（450mm×450mm）用
600mm×600mm対応可能

日本電算設備株式会社

▶ 製品外形図

右側面図　　正面図

タイプ 1

●薄型で、床高が低くても利用可能

換気ファン特性

周波数 (Hz)	最大風量 (m³/min)	騒音 (dB)	定格電流 (A)	入力 (W)	拘束電流 (A)
50	7.2	56	0.43	37.5	0.72
60	8.5	60	0.35	33	0.70

●この特製データは、ファン単体データです。

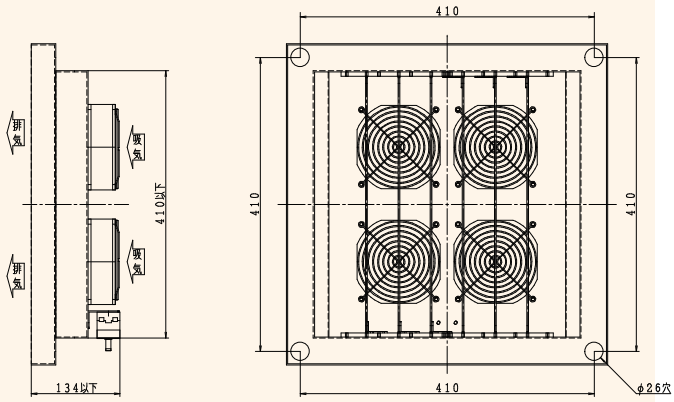

タイプ 2

●有圧扇による高風量

換気ファン特性

周波数 (Hz)	風量 (m³/h)	騒音 (dB)	電流 (A)	消費電力 (W)	最大負荷電流 (A)	起動電流 (A)	公称出力 (W)
50	1140	38	0.46	45	0.55	0.85	25
60	1320	42	0.55	54	0.64	0.85	25

●この特製データは、ファン単体データです。

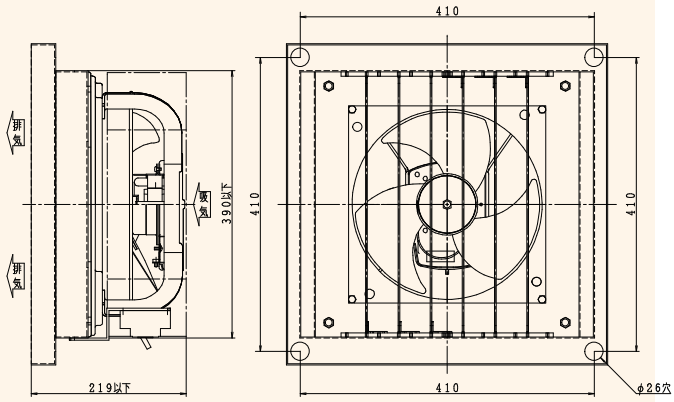

タイプ 3

●既設のグレーチングの下に設置可能

換気ファン特性

周波数 (Hz)	風量 (m³/h)	騒音 (dB)	電流 (A)	消費電力 (W)	最大負荷電流 (A)	起動電流 (A)	公称出力 (W)
50	1680	42	0.6	56	0.89	1.41	50
60	1980	45.5	0.72	69	1.03	1.33	50

●この特製データは、ファン単体データです。

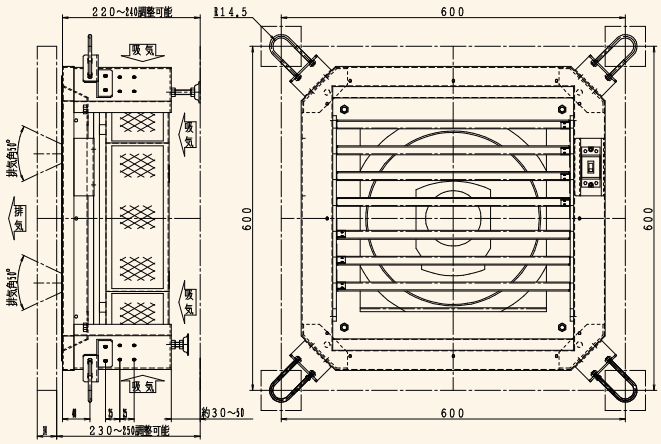

サーバー室の空調環境エアーフロー改善は他にも方法があります、ご相談下さい

N31-1302R2

日本電算設備株式会社
〒104-0033 東京都中央区新川1-22-11永代ビル
TEL：03-6228-3600／FAX：03-3553-2233
http://www.nissetsu.co.jp/
大阪支店 ：06-6300-5777　札幌営業所 ：011-271-1663　仙台営業所 ：022-225-1506　名古屋営業所：052-757-8333
四国営業所 ：088-824-8636　福岡営業所 ：092-714-1066　沖縄営業所 ：098-870-9737

※当パンフレットに記載されている会社名、製品名は各社の商標または登録商標です。また記載内容は、予告なしに仕様・デザイン等を変更する事がありますので、あらかじめご了承下さい。