フリーアクセスフロア用風量可変ファンユニット

フリーアクセスフロアを使用したサーバールームにおいて、床下の冷気を効率よく室内に導入するための装置です。
サーバーラックの前面に設置し床下からの冷気を強制的に吸い上げて、サーバーの吸気側に冷気を送ることにより高い冷却効果を上げることが可能です。

上面

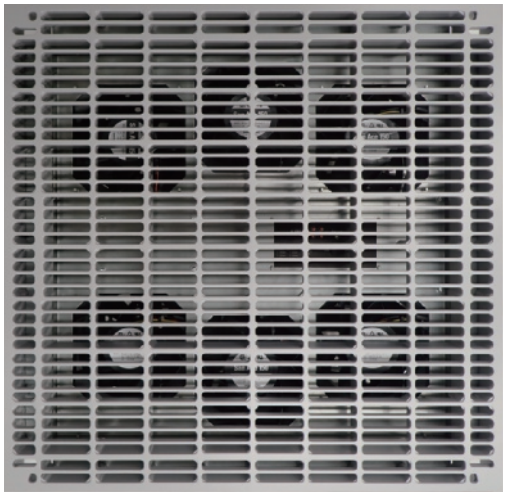

グレーチング装着例

特徴

■ 風量可変

要求される風量に応じて、ボリュームで回転速度を可変することにより(20～100%)、風量の調整を行うことができます。

■ 高い風量

ファンを複数個使用することで、高い風量を供給。床下のケーブルやラックなどによる冷気の流れの悪さや滞留も、高風量のファンにより強制的に部屋内に送り出します。

■ 汎用サイズのフリーアクセスフロアへ対応

適用フロアサイズは600 角および500 角のフリーアクセスフロアです。
(床高さは300mm 以上を条件とします)。

■ 回転検出アラーム回路

ファンの回転検出機能を備えており、万一の故障で回転が低下、または停止した場合には警報を出すことができます(接点警報)。

■ 耐久性の高いファン

ファンは耐久性の高いプロペラファンを使用しています(期待寿命：最大風量時 約 40,000 時間)。

IT Facility Integrator

Nihon Densan Setsubi Co., Ltd.

Clean and Green

■参考外形寸法(600 角)

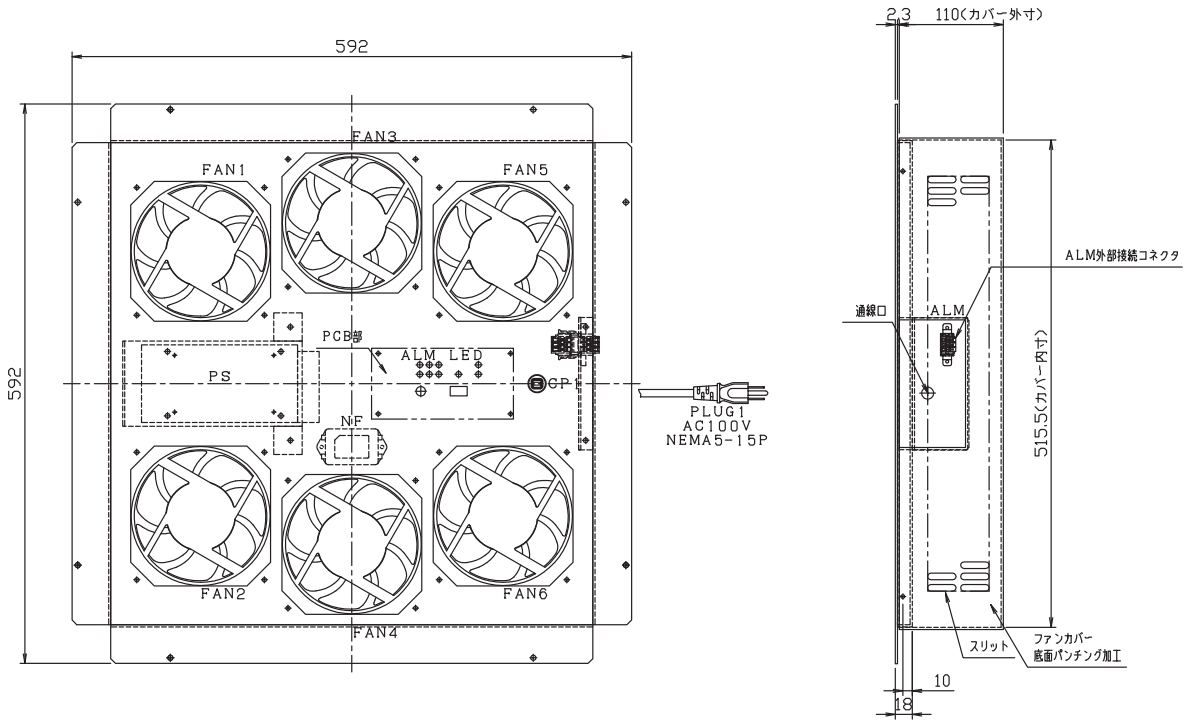

■仕様

	600角	500角
電源	AC100V 50/60Hz 単相2線+アース	
電源容量 (W)	215	146
プラグ形状	NEMA5-15P	
最大風量 (㎥/min)	51.24	34.16
風量設定 (%)	20 ～ 100%	
外形寸法 (WxDxH, mm)	592 x 592 x 112.3	497 x 497 x 129.3
重量 (kg)	16	14
アラーム外部出力	接点容量:125VAC/ 1 A, 30VDC/2A 無電圧C接点 (A or B選択可)	
ファン期待寿命	40,000時間	

※ファンユニットの電源スイッチをONにすると、ファン動作確認のために設定ボリューム位置に関係なく、5秒間ファンがフル回転したあと、設定した回転速度になります。
※アースは必ず接続してください。
※グレーチングはご支給とします。
※外形寸法、重量にグレーチングは含みません。
※本製品はウィスカ対策済です。
※仕様は予告なしに変更する場合があります。

日本電算設備株式会社

〒104-0033 東京都中央区新川1-22-11永代ビル
TEL：03-6228-3600／FAX：03-3553-2233
http://www.nissetsu.co.jp/
大 阪 支 店 ：06-6300-5777　札幌営業所 ：011-271-1663　仙台営業所 ：022-225-1506　名古屋営業所：052-757-8333
四国営業所 ：088-824-8636　福岡営業所 ：092-714-1066　沖縄営業所 ：098-870-9737

N42-1903R4

※当パンフレットに記載されている会社名、製品名は各社の商標または登録商標です。また記載内容は、予告なしに仕様・デザイン等を変更する事がありますので、あらかじめご了承下さい。